ENA Serisi Yay Baskılı AC Fren
ENA Series Spring Applied AC Brake



Ürün Tanımı | Product Description

ENARC ENA serisi, motorlar için yay baskılı olarak tasarlanmıştır. Asıl amacı motorun hassas şekilde durmasını sağlamaktır. Anında mıknatıslama yapmak için doğrudan AC akıma bağlanır. Bu özelliği ile doğrultucu arızalarından kaynaklı hatalar azaltılır. 220/380AC uygulaması ile sistemin ihtiyacı olan frenleme momenti daha yüksek şekilde sağlanabilir.

ENARC ENA series is designed by spring applied for motors. It's main purpose is to ensure that the motor stops safely. Connects directly to AC current for instant magnetization. By this feature, errors caused by rectifier failures are reduced. By the 220/380 AC application, the braking torque required by the system provides at a higher level.

Çalışma Prensibi | Working Principle

ENARC ENA serisinde, yay baskılı fren gövdesinde, kurulu yaylar baskı flanşını iter. Bu sırada baskı flanşı ve motor fren flanşı ile temas eden balata, frenleme görevini gerçekleştirir.

Sargıya verilen elektirik enerjisi ile sargı, fren statorunda manyetik alan oluşturur. Manyetik alanın gücü yayların gücünü yener. Milin üzerindeki frenleme direncini kaldırarak serbest halde dönmesine olanak sağlar.

At ENARC ENA series, springs are installed in stator frame applies pressure to braking flange. The shoe contacts with brake flange and motor endshield flange then brake stops shaft.

When power on, the winding provides a magnetic field in the brake stator. The strength of the magnetic field beats the force of the springs. Release the braking resistor on the shaft and allows it to rotate freely.

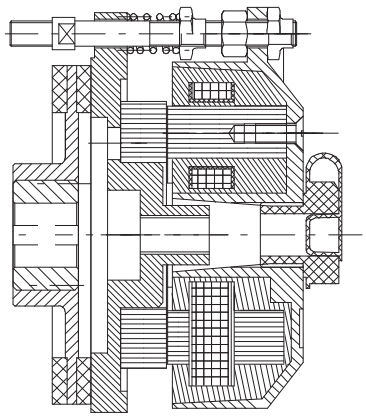

1- **Bobin Seti /** Coil Set
2- **Armatür Plaka /** Armature Plate
3- **Ayar Vidası /** Adjustment Screw
4- **Dişli /** Gear
5- **Balata /** Shoe
6- **Balata Baskı Diski /** Shoe Pressure Disc
7- **Baskı Yayı /** Pressure Spring
8- **Gövde /** Stator
9- **Montaj Civatası /** Connecting Screw
10- **Somun /** Locking Nut

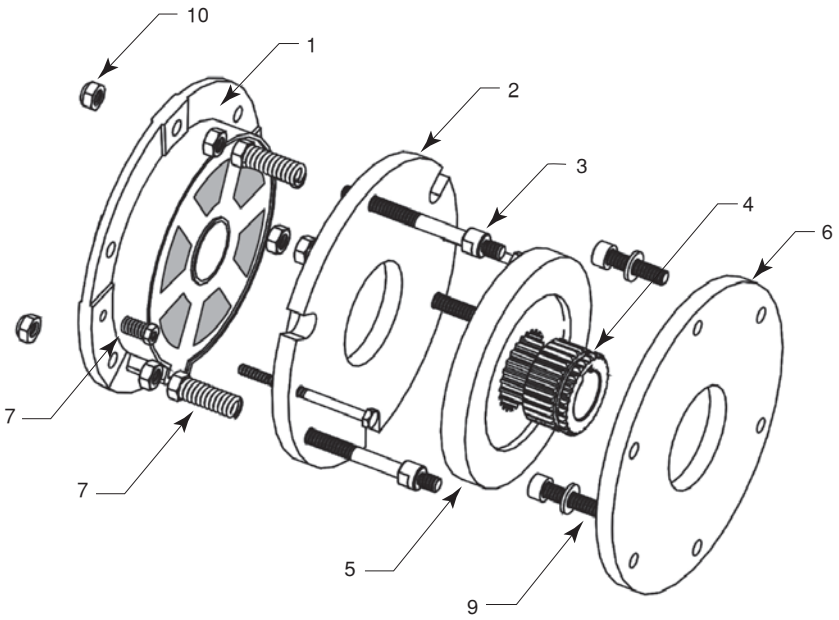

ENA Serisi Teknik Bilgiler / ENA Series Technical Informations							
ENA Tip / *Type*	**Gövde** *Frame*	**Güç** *Power* **(W)**	**Tork** *Torque* **(Nm)**	**Gerilim** *Tension* **(V)**	**Akım** *Current* **(A)**	**Maksimum Dönme Hızı** *Max. Rotation Speed* **(d/dk** *- rpm***)**	**Çalışma Hava Boşluğu** *Working Air Gap* **(mm)**
ENA-13	71	60	5	220V AC 380V AC	0,11	3600	0,30
ENA-23	80	70	8	220V AC 380V AC	0,11	3600	0,30
ENA-33	90	80	15	220V AC 380V AC	0,35	3600	0,40
ENA-43	100	90	30	220V AC 380V AC	0,35	3600	0,40
ENA-53	112	120	40	220V AC 380V AC	0,60	3600	0,50
ENA-63	132	200	80	220V AC 380V AC	0,60	3600	0,50

Teknik Ölçüler I Technical Dimensions

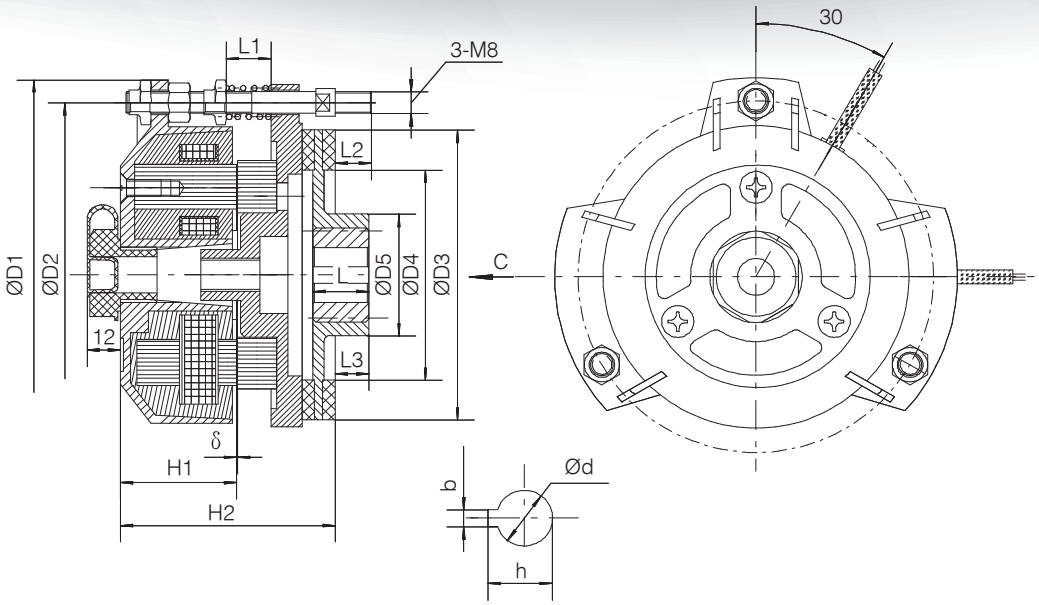

ENA Serisi Teknik Ölçüler / ENA Series Technical Dimensions															
ENA Tip / *Type*	**d**	**b**	**h**	**D1**	**D2**	**D3**	**D4**	**D5**	**L**	**L1**	**L2**	**L3**	**H1**	**H2**	**δ**
ENA-13	14	5	16,3	135	120	105	76	38	20	15	12	11	37,5	72,9	0,4
ENA-23	17	5	19,3	141,5	125	105	76	44	20	15,5	12	11	41	76,4	0,4
ENA-33	20	6	22,8	156	140	127	97	52,5	20	14	12	11	40,5	77,9	0,4
ENA-43	25	8	28,3	180	162	140	100	60	25	15	15	18,5	46	89	0,5
ENA-53	26	8	29,3	198	177	163	120	65	30	17	15	21	46	89	0,5
ENA-63	34	10	37,3	240	210	190	142	67	30	23	18	21,5	52,5	109	0,5

Bağlantı Şeması I Connection Diagram

Şebekenin gerilimine uygun olarak aşağıda gösterildiği şekilde "Y" veya "Δ" olarak bağlanır.

It is connected as "Y" or "Δ" as shown below in accordance by the mains voltage.

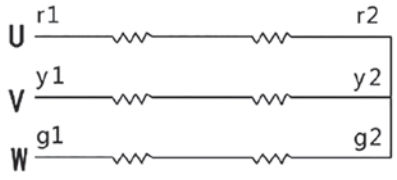

Y
380V AC

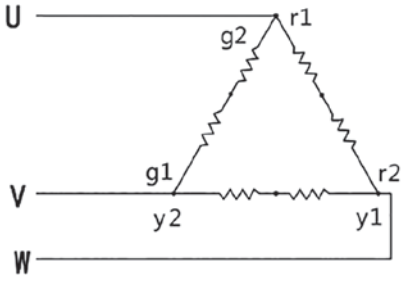

Δ
220V AC

Ölçüler mm. dir *Dimensions in mm.*	Standart kama DIN 6885/1 *Standart DIN 6885/1 wedge*	Manuel kol aksesuardır *Hand release is accessories*