ENC Serisi Akım Baskılı Fren

ENC Series Current Compression Brake



Ürün Tanımı I Product Description

ENARC ENC Serisi Fren normal açık tip ve ince tasarımlı emniyet frenidir, yüksek hassasiyet özelliğiyle yüklerin acil durması için güçlü etkiye sahiptir. 3 değişik tip ve uygun dizaynı ile, çeşitli makine veya motorlara kolayca monte edilebilir.

ENARC ENC Series Brake is a normal open type and thin design safety brake, it has a strong effect for emergency stop of loads with high precision. By 3 types and suitable design, it can be easily mounted on various machines or motors.

Çalışma Prensibi I Working Principle

Fren, fren bobin seti, balata, armatür plaka ve flanştan oluşmuştur. Fren bobin seti, motorun fren flanşına monte edilir. Armatür plaka seti, fren bobininin ters tarafında bulunan plaka, yassı yay ve flanştan oluşur. Dönüş miline doğru şekilde sabitlenir.

Enerji verildiğinde manyetik alan etkisinden dolayı, flanşlı armatür plakası, eksenel yönde fren bobin setine doğru çekilir. Armatür plakasının sürtünme ile durdurulmasını sağlar. Enerji kesildiğinde armatür plakası yassı yay aracılığıyla fren bobininden ayrılır. Motor şaftı serbest kalır.

Brake unit contains brake coil set, armature plate and flange. Brake unit assembly to motor endshield. The armature unit, by assembled flat spring, flange and plate on the reverse side of the brake coil.

When power on, due to the effect of the magnetic field, the flanged armature plate is pulled axially towards the brake coil set. Stops armature plate by friction. When the power off, the armature plate is released from the brake coil by flat spring. Release the motor shaft.

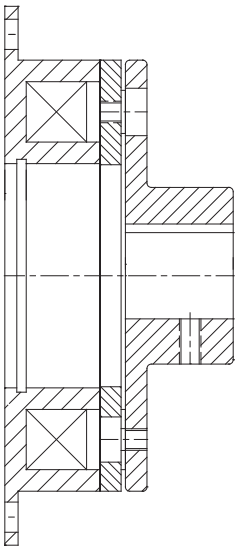

1- **Bobin Seti /** Coil Set
2- **Armatür Plaka /** Armature Plate
3- **Yassı Yay /** Flat Spring
4- **Flanş /** Flange

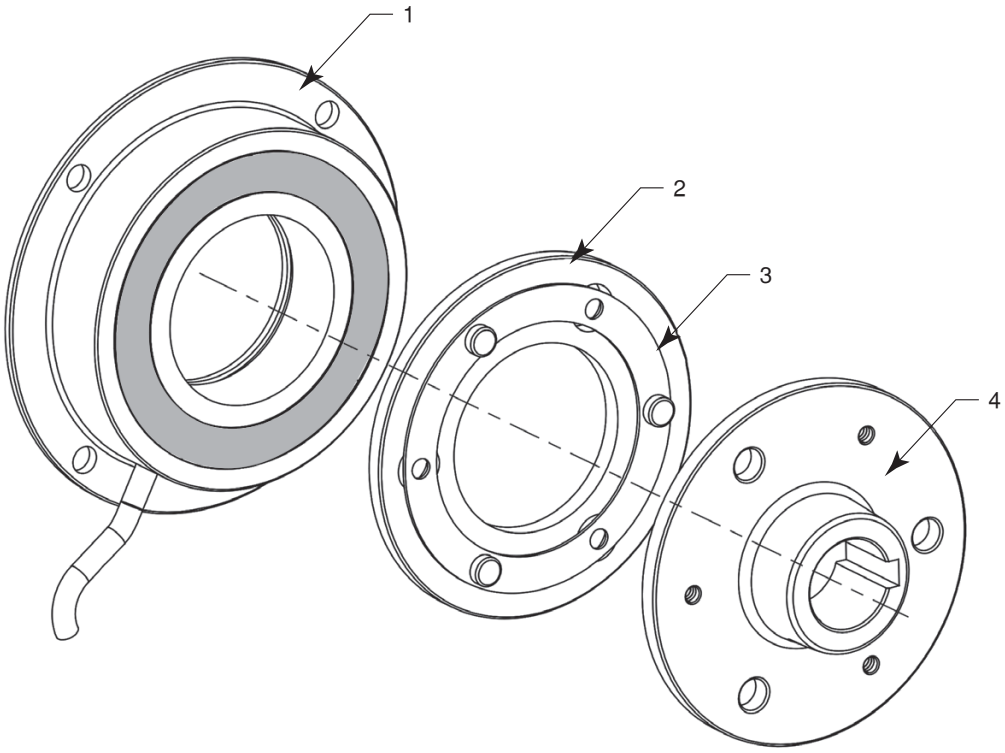

ENC Serisi Teknik Bilgiler / ENC Series Technical Informations						
ENC Tip / *Type*	**Gövde** *Frame*	**Güç** *Power* **(W)**	**Tork** *Torque* **(Nm)**	**Gerilim** *Tension* **(V)**	**Maksimum Dönme Hızı** *Max. Rotation Speed* **(d/dk** - *rpm***)**	**Çalışma Hava Boşluğu** *Working Air Gap* **(mm)**
ENC-12	71	11	5	24V DC	8000	0,20
ENC-22	80	15	10	24V DC	6000	0,20
ENC-32	90	20	20	24V DC	5000	0,20
ENC-42	100	25	40	24V DC	4000	0,30
ENC-52	112	35	80	24V DC	3000	0,30
ENC-62	132	45	160	24V DC	3000	0,50

Ana Gövde
Main Frame

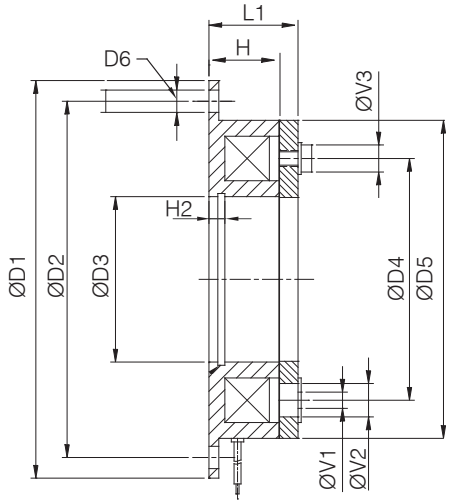

A
Dış Flanş
Outer Flange

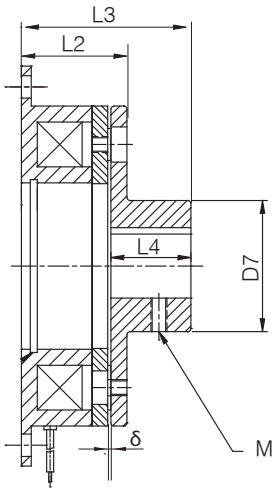

B
İç Flanş
Inner Flange

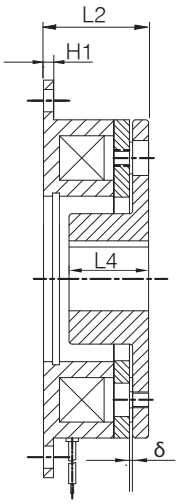

ENC Serisi Teknik Ölçüler / ENC Series Technical Dimensions										
ENC Tip / *Type*	**d**	**b**	**h**	**D1**	**D2**	**D3**	**D4**	**D5**	**D6**	**D7**
ENC-12	12/15	4/5	13,8/17,3	80	72	35	45	64	4-Φ5	26
ENC-22	15/20	5/6	17,3/22,8	100	90	42	60	80	4-Φ6	31
ENC-32	20/25	6/8	22,8/28,3	125	112	52	76	100	4-Φ7	41
ENC-42	25/30	8/8	28,3/33,3	150	137	62	95	125	4-Φ7	49
ENC-52	30/40	8/12	33,3/43,3	190	175	80	120	160	4-Φ9,5	65
ENC-62	40/50	12/14	43,3/53,8	230	215	100	158	200	4-Φ9,5	83

ENC Serisi Teknik Ölçüler / ENC Series Technical Dimensions											
ENC Tip / *Type*	**V1**	**V2**	**V3**	**M**	**H**	**H1**	**H2**	**L1**	**L2**	**L3**	**δ**
ENC-12	3-Φ3,1	3-Φ6,3	3-Φ5	M4	18	2	5,5	22	25,5	37	0,2
ENC-22	3-Φ4,1	3-Φ8,5	3-Φ7,5	M5	20	2,5	4,3	24,5	28,5	44,5	0,2
ENC-32	3-Φ5,2	3-Φ10,5	3-Φ9	M5	22	3	5	28	33	53	0,2
ENC-42	3-Φ6,2	3-Φ13	3-Φ11	M6	24	3,5	5,5	31	37	61	0,3
ENC-52	3-Φ8,2	3-Φ16,5	3-Φ14	M8	26	4	6	35	42	73	0,3
ENC-62	3-Φ10,2	3-Φ21	3-Φ17,5	M8	30	5	7	41,5	50,5	86,5	0,5

Ölçüler mm. dir | **Standart kama DIN 6885/1**
Dimensions in mm. | *Standart DIN 6885/1 wedge*